バルーンライト（LED）ヤンマー

写真は
LB080GI

■外形寸法図〈単位：mm〉
（ ）内LB1130FBG

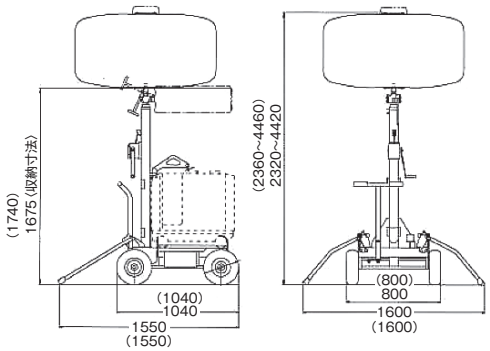

■水平面照度分布図

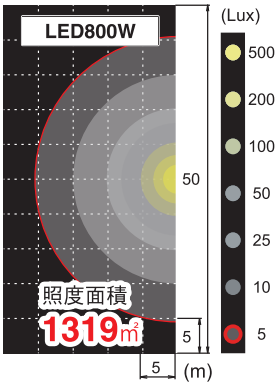

■仕　様

項目＼型式				LB080GI	LB1130FBG
メ　ー　カ　ー				ヤンマー	
投光機	電　圧		V	AC100	
	（W）×（灯）			800×1（LED）	1000×1
	使用可能温度範囲		℃	-10～40	
	マスト操作			手動ウインチ	
	台車	ブレーキ		足踏み式駐車ブレーキ	
		アウトリガー		後方展開ワンタッチ式（標準装備）	
	寸法	作業時（L×W×H）	mm	1550×1600×2320～4420	1550×1600×2360～4460
		収納時（L×W×H）	mm	1040×800×1675	1040×800×1740
発電機	出力	60Hz	kVA	2.8	2.4
	始動方式			リコイル又はセルスタート	
	使用燃料			無鉛レギュラーガソリン	
	燃料タンク容量		ℓ	12	19
	連続運転時間		h	16.5	15.5
	オイル警報装置			オイル切れ自動停止装置付	
総　質　量			kg	175	184
お問合せコード				3096	1199

（※照明以外で発電機の使用はできません。）